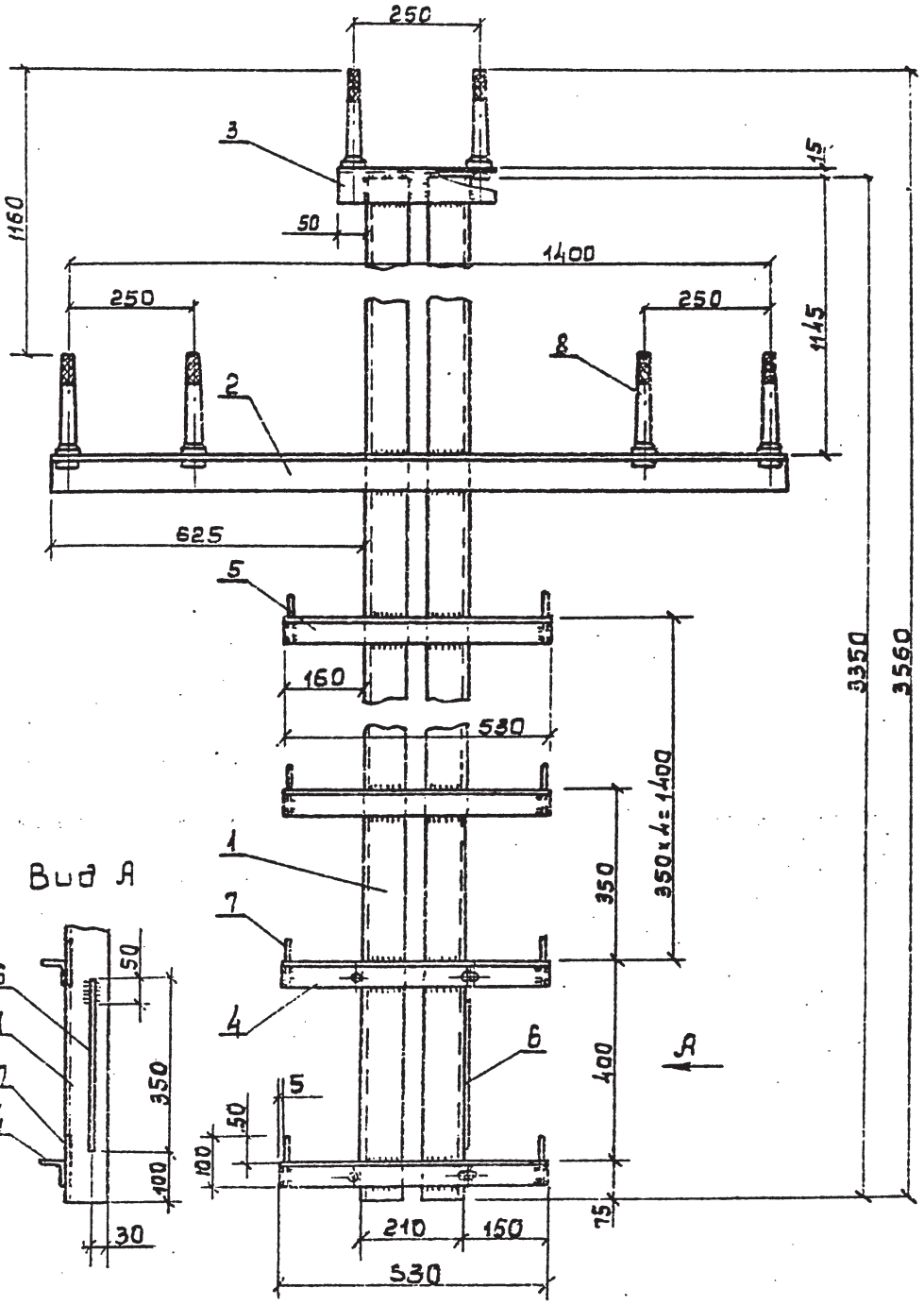

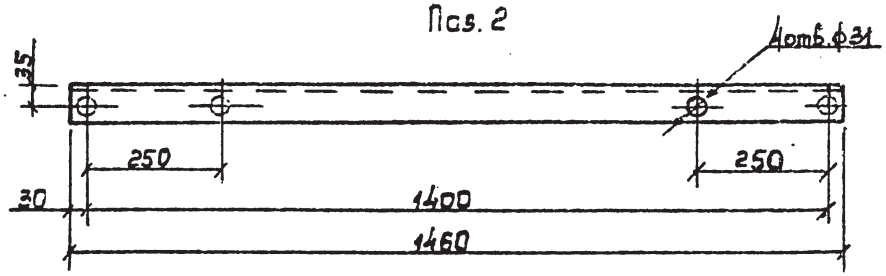

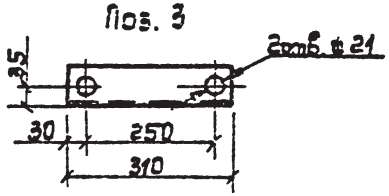

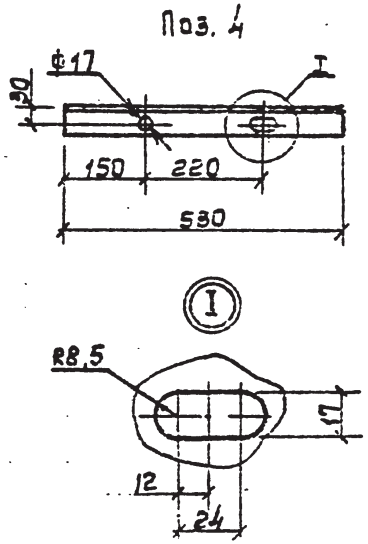

Допускается приварка штырей поз.8 (Ш-20-2-Г)

Поз.	Наименование	Кол.	Примечание
	Детали		
1	Уголок 80×80×6 ГОСТ 8509-86	2	24,65 кг
2	Уголок 70×70×5 ГОСТ 8509-86	1	7,85 кг
3	Уголок 70×70×5 ГОСТ 8509-86	1	1,67 кг
4	Уголок 50×50×5 ГОСТ 8509-86	2	2,0 кг
5	Уголок 50×50×5 ГОСТ 8509-86	4	2,0 кг
6	Круг 10 ГОСТ 2590-71	1	0,18 кг
7	Круг 10 ГОСТ 2590-71	12	0,06 кг
	Стандартные изделия		
8	Штырь Ш-20-2-К-30		
	ОСТ 34-13-931-86	6	

Нач. отд.	Кулыгин	
Н. контр.	Горнцева	
ГИП	Ударов	
Инж.	Калабушкин	

3.407.1-143.8.23

Надставка ТС1

Стадия	Масса	Масштаб
Р	76,5	1:10

Лист | Листов 1

СЕЛЬЭНЕРГОПРОЕКТ

23413-09 28

23413-09

Инв. № подл. | Подпись и дата | Взам. инв. №